Załącznik nr 1

Schemat organizacyjny wraz z planem etatów ZGM w Czerwionce-Leszczynach

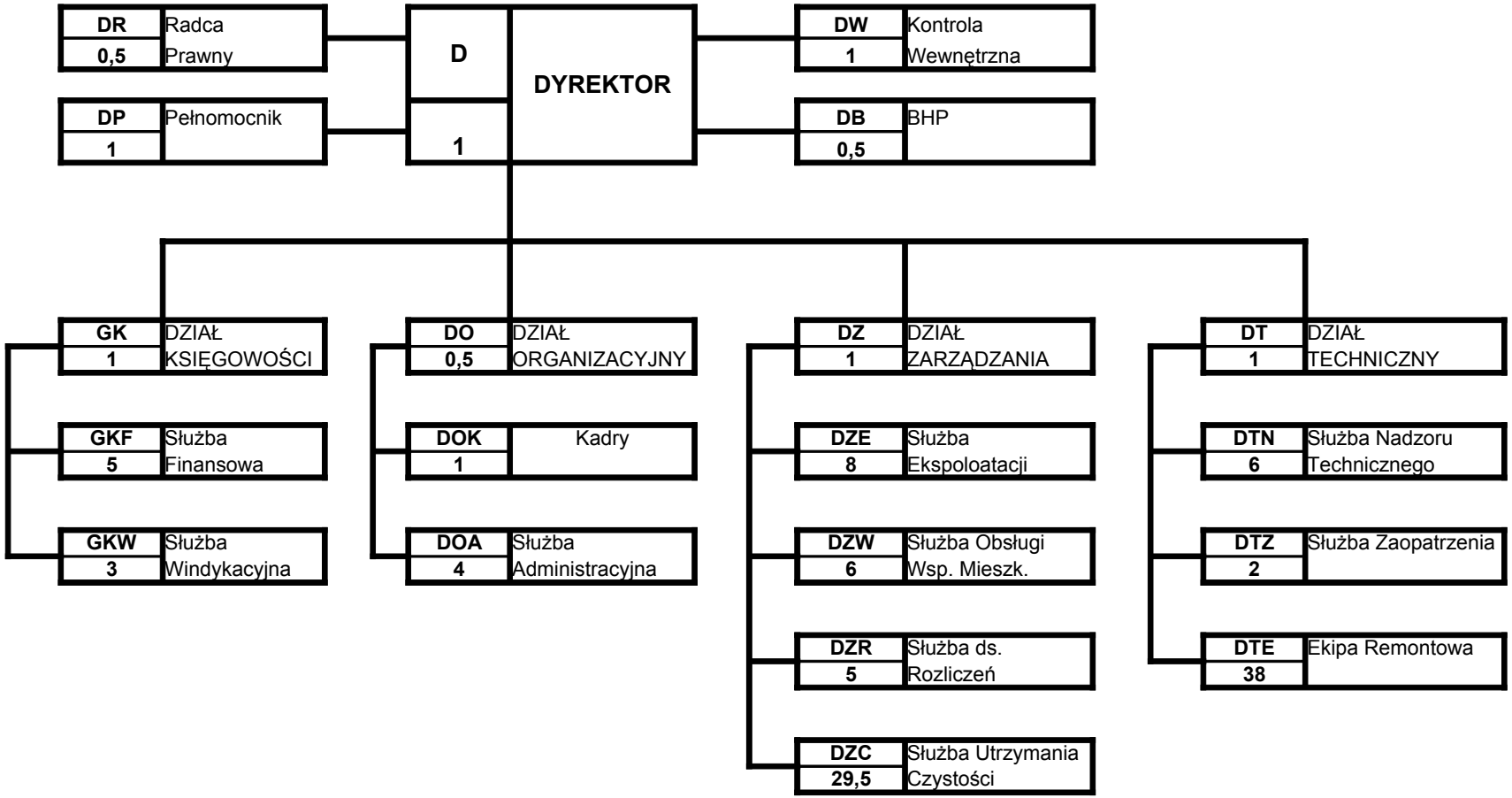

Czerwionka- Leszczyny dn. 01.01.2008r.